T77-St-1 T201-u	BING Vergaser **1/22/109** Einschiebervergaser mit Stutzen	PUCH SR 125, SR 150, SRA 125, SEA 150	letzte Änderung 04.04.2019

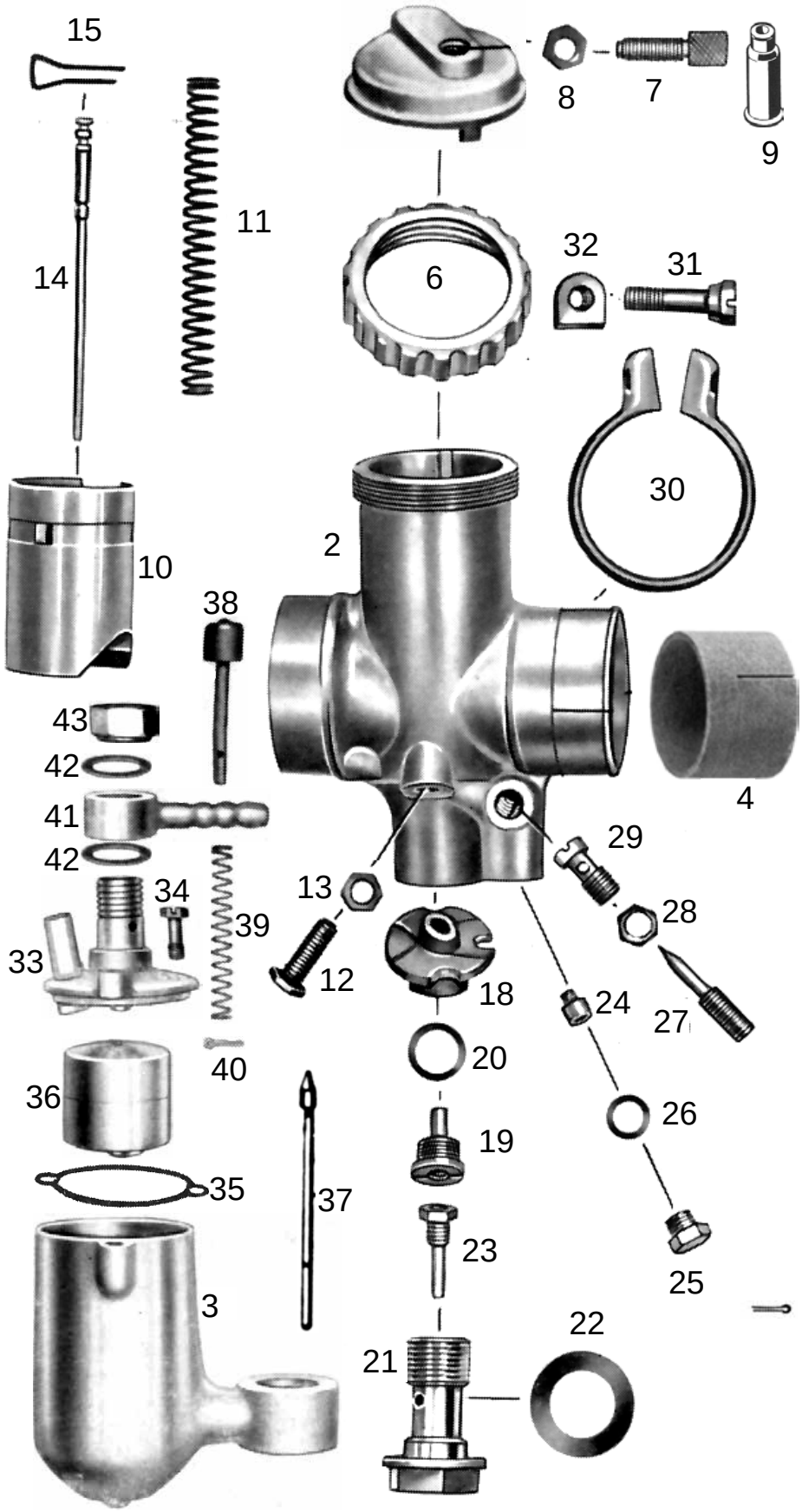

	Best-Nr.	Bezeichnung
	122109	Vergaser kpl. 1/22/109 mit Schwimmergehäuse
2	771220	Vergasergehäuse nackt 1/22/..
3	300540	Schwimmergehäuse nackt
5	9487-1	Deckelplatte
6	6547-1	Verschraubung zu Deckelplatte
7	6542-0	Seilzugstellschraube
8	6551-0	Kontermutter zu Stellschraube
9	H1831	Gummitülle zu Stellschraube *(Sonderzubehör, nicht serienmäßig)*
10	3833-5	Gasschieber
11	6533-2	Feder zu Gasschieber
12	6549-0	Anschlagschraube zu Gasschieber
13	6551-0	Kontermutter zu Anschlagschraube
14	3836-5	Düsennadel
15	6535-0	Klemmbügel zu Düsennadel
18	3831-2	Mischkammereinsatz
19	652625	Nadeldüse 2,64
20	6554-0	Dichtring zu Nadeldüse
21	9494-1	Düsenstock zu Hauptdüse
22	9494-2	Dichtring zu Düsenstock 2 Stück
23	3873-1	Hauptdüse 101-85 (Serie)
	weitere Hauptdüsen hier anklicken	
24	9501-1	Leerlaufdüse fest 031-40 (Serie)
	weitere Leerlaufdüsen hier anklicken	
25	6552-0	Verschlussschraube zu Leerlaufdüse
26	6553-0	Dichtring zu Verschlussschraube
27	9492-1	Luftregulierschraube
28	6551-1	Kontermutter zu Luftregulierschr.
29	6539-0	Leerlaufluftdüse
30	950302	Klemmring zu Vergaser
31	9502-0	Klemmschraube
32	5051-0	Mutter zu Klemmschraube
33	6536-7	Schwimmer-Gehäuse-Deckel kpl.
34	9483-0	Schraube zu Schw-Geh-Deckel 2St
35	9500-4	Dichtung zu Schw-Geh-Deckel *(Sonderzubehör, nicht serienmäßig)*
36	9480-0	Schwimmer
37	9481-1	Schwimmernadel 63 mm
38	6545-1	Tupfer mit Feder und Splint (Satz)
39	6544-0	Tupferfeder
40	6540-0	Splint
41	5048-1	Schlauchschwenkanschluß
42	9494-7	Dichtung zu Schlauchschwenk. 2St
43	5051-1	Hutmutter zu Schlauchschwenkan.
nml = nicht mehr lieferbar		

ACHTUNG

Falls Sie über eine Suchmaschine auf diese Seite gekommen sind, können Sie sich nur ***diese Seite*** ansehen.
Um das ganze Lieferprogramm für **Motorräder** zu sehen, klicken Sie
hier auf meine Startseite klicken

Ernst Weißwange, Hamburger Str.73, 24568 Kaltenkirchen, Tel.04191-3326 www.weisswange-motorradteile.de

Mindestbestellwert: Inland 30,00 EUR, Ausland 50,00 EUR | **Preisliste hier anklicken**