T115-FL-1	BING Vergaser **1/22/44** Einschieber-Flanschvergaser	BMW R 25/2	letzte Änderung 30.10.2021
Preisliste **hier** anklicken		Lesen Sie vor einer Bestellung die Lieferbedingungen **hier** anklicken	

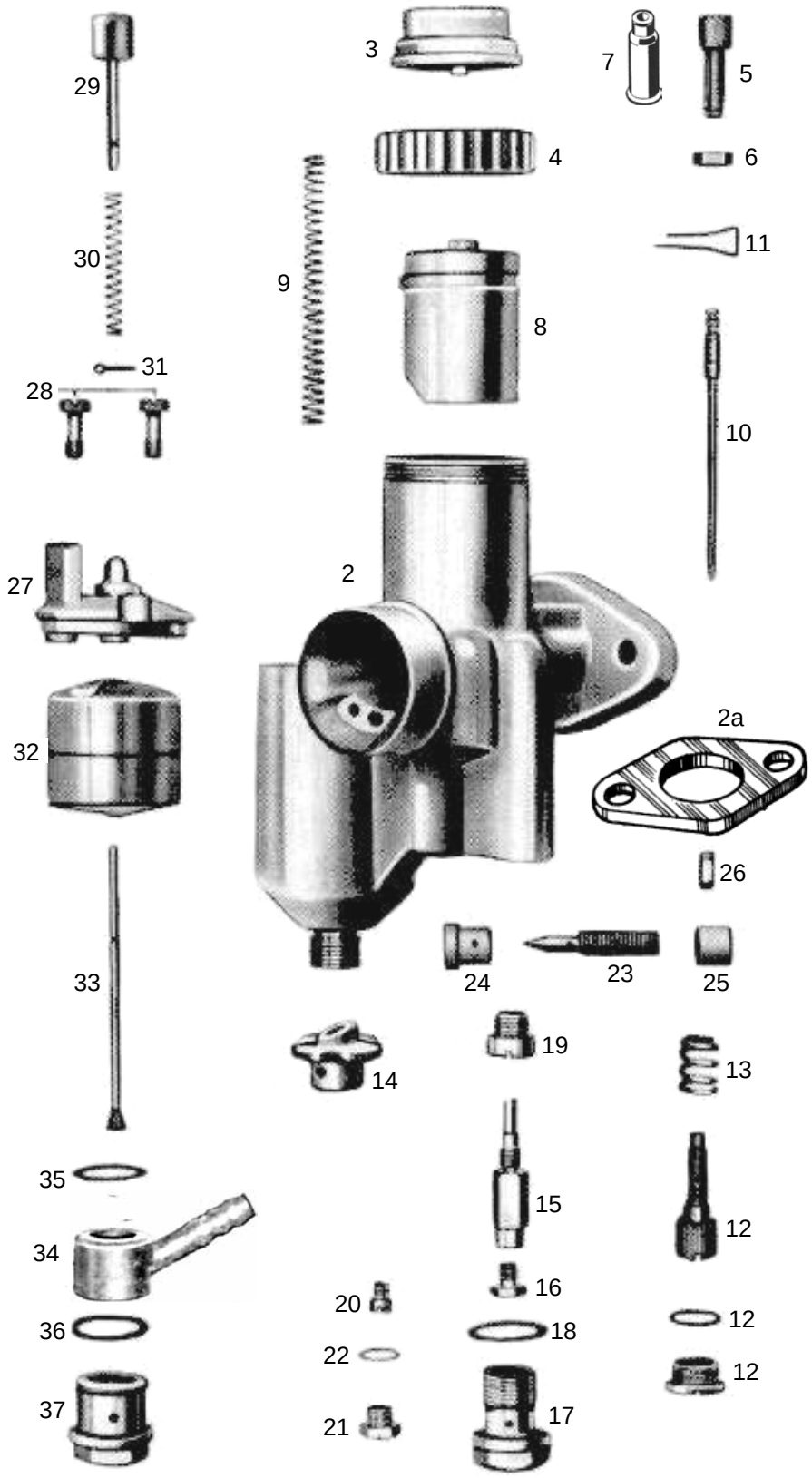

nml = nicht mehr lieferbar
a.A. = auf Anfrage
● = benötigte Menge

Alle Angaben nach Bing Unterlagen

	Best-Nr.	Bezeichnung
1	nml	Vergaser kpl.
2	nml	Vergasergegäuse nackt
2a	942146	Isolierflansch
3	654625	Deckelplatte
4	950374	Verschraubung zu Deckelplatte
5	6542-0	Seilzugstellschraube
6	6551-0	Kontermutter zu Stellschraube
7	H1831	Gummitülle zu Stellschraube
8	654825	Gasschieber
9	6533-2	Feder zu Gasschieber
10	3836-5	Düsennadel *3.Kerbe von oben*
11	6535-0	Klemmbügel zu Düsennadel
12	9488-6	Anschlagschraube zu Gasschieber
13	9493-1	Feder zu Anschlagschraube
14	3831-4	Mischkammereinsatz Nr.5
15	652616	Nadeldüse 1708
16	3872-2	Hauptdüse 051-110 (Serie)
weitere Hauptdüsen hier anklicken		
17	9496-0	Abschlußschraube
18	9497-0	Dichtring zu Abschlußschraube
19	950325	Gewindestück
20	6538-0	Leerlaufdüse 031-35 (Serie)
weitere Leerlaufdüsen hier anklicken		
21	6552-0	Verschlußschraube
22	6553-0	Dichtring zu Verschlußschraube
23	9492-3	Luftregulierschraube *1½ Umdreh.raus*
24	950326	Hülse
25	950327	Kappe
26	6551-1	Kontermutter
27	504825	Schwimmergehäusedeckel kpl.
28	9483-0	Schraube zu Schw-Geh-Deckel *●2St*
29	6545-0	Tupfer mit Feder und Splint
30	6644-0	Feder zu Tupfer
31	6540-0	Splint zu Tupfer
32	6529-1	Schwimmer mit Dämpferring *11Gr.*
32	9480-0	Schwimmer ohne Dämpferring *7Gr.*
33	9481-7	Schwimmernadel
34	504826	Schlauchschwenkanschluß *nur noch schräg lieferbar*
35	9494-8	Dichtring zu Schlauchanschluß
36	9494-9	Dichtring zu Schlauchanschluß
37	949926	Siebschraube ohne Sieb
37	509650	Siebschraube mit Sieb

ACHTUNG

Falls Sie über eine Suchmaschine auf diese Seite gekommen sind, können Sie sich nur ***diese Seite*** ansehen.
Um das ganze Lieferprogramm für **alle Motorräder** zu sehen, klicken Sie
hier auf meine Start Seite

Ernst Weißwange, Hamburger Str.73, 24568 Kaltenkirchen, Tel.04191-3326 www.weisswange-motorradteile.de