T92-Fl Zul.unten	BING Vergaser **1/24/110** Schrägdüsen-Startervergaser	GOGGO T 250	letzte Änderung 11.05.2020
Preisliste **hier** anklicken		Lesen Sie vor einer Bestellung die Lieferbedingungen **hier** anklicken	

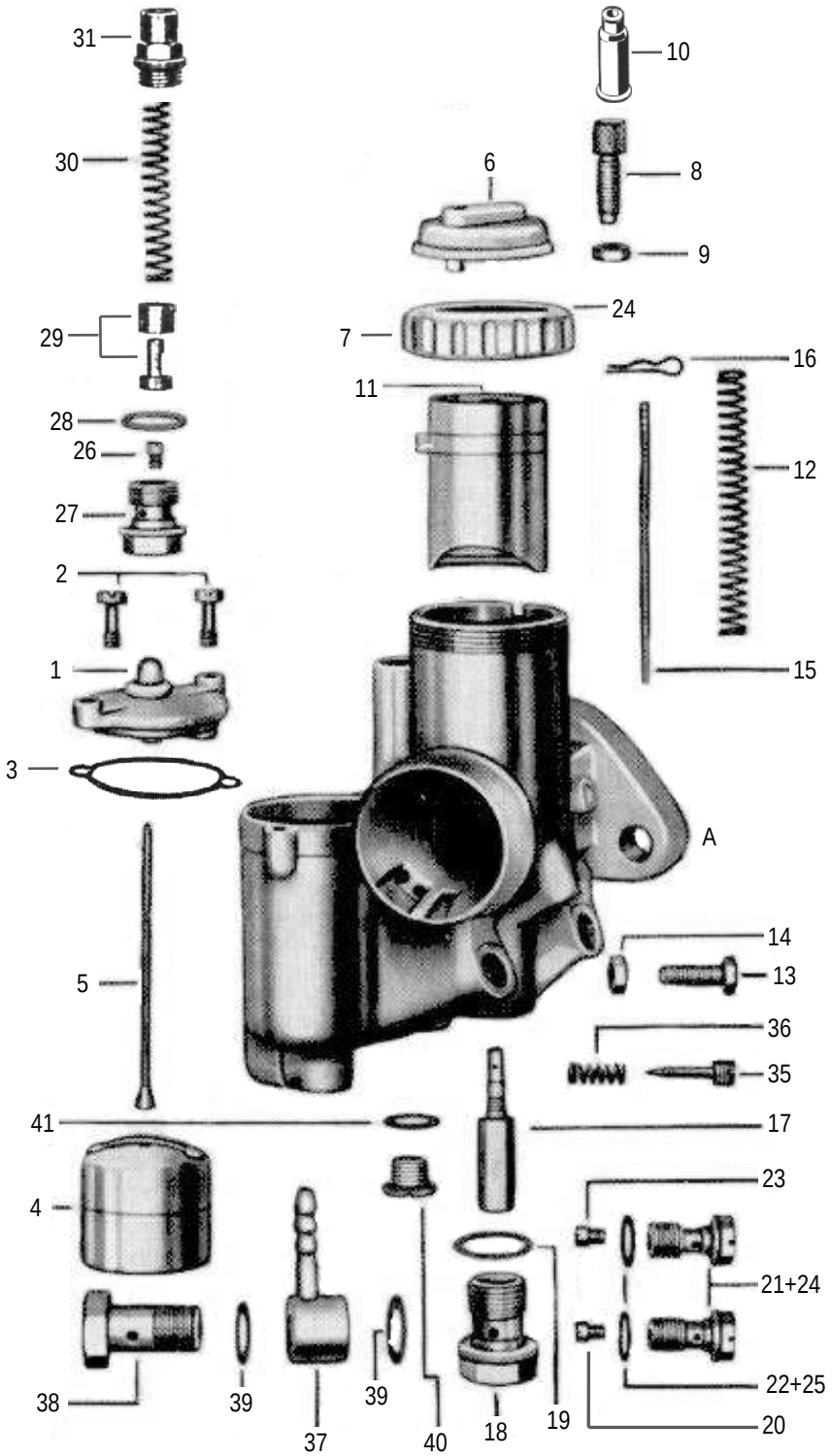

nml = nicht mehr lieferbar
a.A. = auf Anfrage
● = benötigte Menge

Alle Angaben nach Bing Unterlagen

Bild	Best-Nr.	Bezeichnung
	124110	Vergaser 1/24/110 komplett (Schwimmergehäuse rechts)
A	nml	Vergasergehäuse nackt
1	3832-8	Schwimmmer-Gehäuse-Deckel
2	9483-0	Schraube zu Schw-Geh-Deckel ●*2St*
3	9500-4	Dichtung zu Schw-Geh-Deckel *(Sonderzubehör, nicht serienmäßig)*
4	9480-0	Schwimmer
5	9481-7	Schwimmernadel
6	9487-0	Deckelplatte zu Gasschieber
7	6547-0	Deckelverschraubung
8	6542-0	Seilzug-Stellschraube
9	6551-0	Kontermutter zu Stellschraube
10	H1831	Gummitülle zu Stellschraube *(Sonderzubehör, nicht serienmäßig)*
11	3833-2	Gasschieber Nr.4
12	6533-0	Feder zu Gasschieber
13	6549-0	Anschlagschraube zu Gasschieber
14	6551-0	Kontermutter zu Anschlagschraube
15	9485-0	Düsennadel *2.Loch von oben*
16	9486-0	Klemmbügel zu Düsennadel
17	6204-4	Nadeldüse 1408
18	9496-0	Abschlussschraube zu Nadeldüse
19	9497-0	Dichtring zu Abschlussschraube
20	3835-7	Hauptdüse 031-110 (Serie)
weitere Hauptdüsen hier anklicken		
21	9494-0	Düsenhalter zu Hauptdüse
22	9495-0	Dichtring zu Düsenhalter
23	3835-0	Leerlaufdüse 031-30 (Serie)
weitere Leerlaufdüsen hier anklicken		
24	9494-0	Düsenhalter zu Leerlaufdüse
25	9495-0	Dichtring zu Düsenhalter
26	3835-5	Starterdüse 031-90 (Serie)
weitere Starterdüsen hier anklicken		
27	9499-0	Düsenhalter zu Starterdüse
28	9500-0	Dichtring zu Düsenhalter
29	9490-0	Starterkolben 2-teilig
30	9489-0	Feder zu Starterkolben
31	501700	Verschlussschraube zu Starterkolben
35	9492-0	Luftregulierschraube *1 Umdreh.raus*
36	9493-0	Feder zu Luftregulierschraube
37	5048-2	Schlauchschwenkanschluß 6 mm
38	501900	Schraube zu Schlauchanschluß
39	9494-7	Dichtring zu Schlauchanschluß ●*2St.*
40	9488-1	Verschlußschraube
41	9494-6	Dichtring zu Verschlußschraube

ACHTUNG

Falls Sie über eine Suchmaschine auf diese Seite gekommen sind, können Sie sich nur ***diese Seite*** ansehen.
Um das ganze Lieferprogramm für **alle Motorräder** zu sehen, klicken Sie
hier auf meine Start Seite

Ernst Weißwange, Hamburger Str.73, 24568 Kaltenkirchen, Tel.04191-3326 www.weisswange-motorradteile.de