T120-a	BING Vergaser **1/24/139** links Einschieber-Flanschvergaser	BMW R 51/2 + R 51/3	letzte Änderung 01.03.2023
Preisliste **hier** anklicken		Lesen Sie vor einer Bestellung die Lieferbedingungen **hier** anklicken	

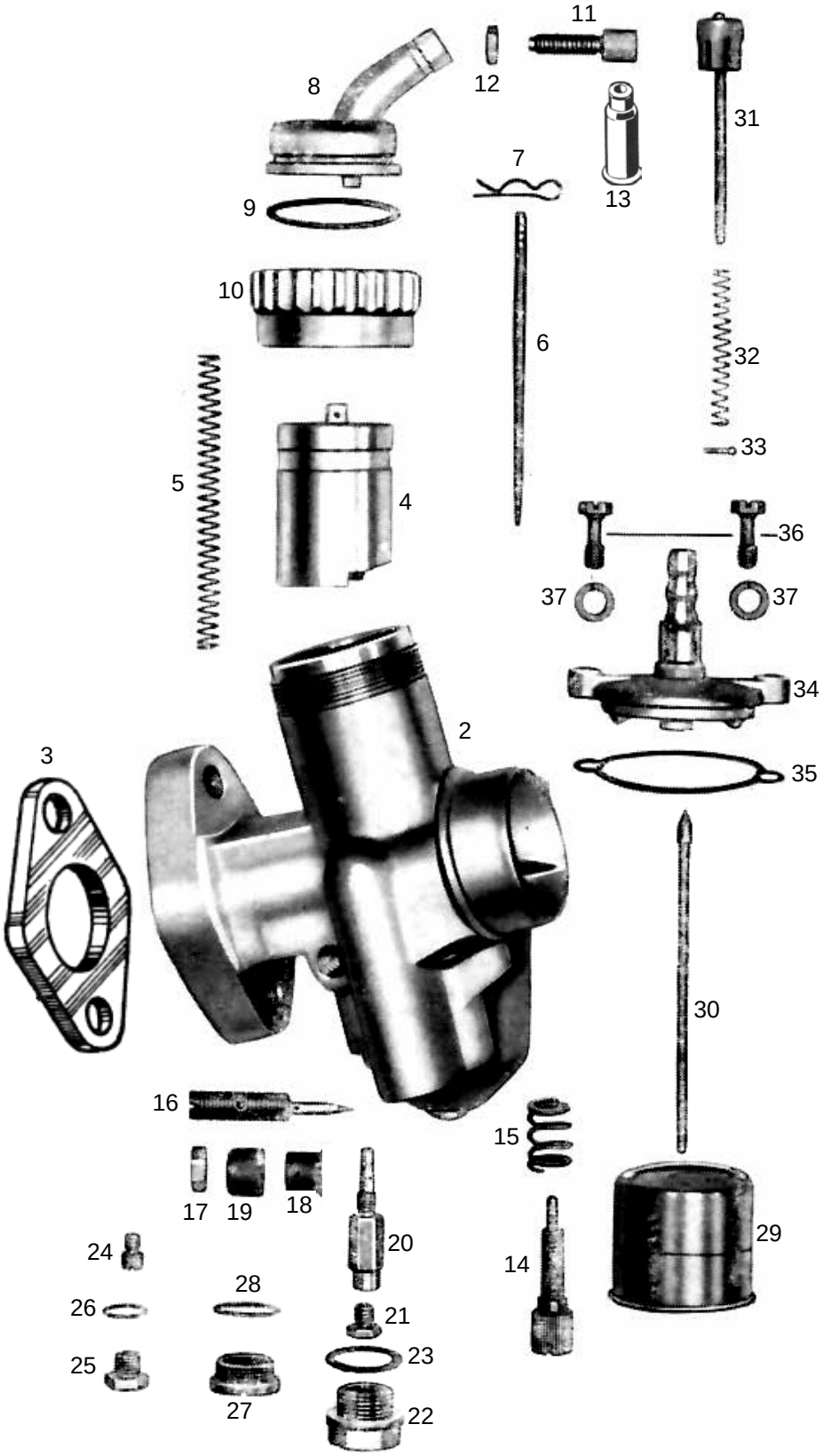

nml = nicht mehr lieferbar
a.A. = auf Anfrage
● = benötigte Menge

Alle Angaben nach Bing Unterlagen

	Best-Nr.	Bezeichnung
	nml	Vergaser kpl.
2	nml	Vergasergehäuse nackt
3	942146	Isolierflansch
4	654860	Gasschieber
5	6533-2	Feder zu Gasschieber
6	3836-0	Düsennadel *3.Loch von oben*
7	9486-0	Klemmbügel zu Düsennadel
8	nml	Deckelplatte
9	9500-6	Dichtring zu Deckelplatte
10	H1830	Verschraubung zu Deckelplatte
11	6542-0	Seilzugstellschraube
12	6551-0	Kontermutter zu Seilzugstellschr.
13	H1831	Gummitülle zu Seilzugstellschr.
14	9488-4	Anschlagschraube
15	6533-5	Feder zu Anschlagschraube
16	9492-3	Luftregulierschraube *2 Umdreh. raus*
17	6551-1	Kontermutter zu Luftregulierschr.
18	950326	Hülse
19	950327	Kappe
20	652667	Nadeldüse 1308
21	3872-1	Hauptdüse 051-105 (Serie)
weitere Hauptdüsen hier anklicken		
22	9499-2	Abschlußschraube
23	9497-0	Dichtring zu Abschlußschraube
24	6538-0	Leerlaufdüse 031-35 (Serie)
weitere Leerlaufdüsen hier anklicken		
25	6552-0	Verschlußschraube
26	6553-0	Dichtring zu Verschlußschraube
27	9488-7	Schraube, Ø 16 mm, M13x0,75
27	502030	Schraube, Ø 24 mm, M20x1
28	9500-1	Dichtring zu Schraube Ø 16 mm
28	652440	Dichtring zu Schraube Ø 24 mm
29	9480-0	Schwimmer ohne Dämpferring
29	3834-1	Schwimmer mit Dämpferring (Serie)
30	9481-5	Schwimmernadel
31	654580	Tupfer mit Feder und Splint
32	6544-0	Feder zu Tupfer
33	6540-0	Splint zu Tupfer
34	3832-3	Schwimmergehäusedeckel m.Tupf.
35	9500-4	Dichtung zu Schw-Geh-Deckel
36	9483-1	Schraube zu Schw-Geh-Deckel ●*2St*
37	184262	Federscheibe zu Schraube ●*2St*

ACHTUNG

Falls Sie über eine Suchmaschine auf diese Seite gekommen sind, können Sie sich nur ***diese Seite*** ansehen.
Um das ganze Lieferprogramm für **alle Motorräder** zu sehen, klicken Sie
hier auf meine Start Seite

Ernst Weißwange, Hamburger Str.73, 24568 Kaltenkirchen, Tel.04191-3326 www.weisswange-motorradteile.de