| T-92 Fl Zul.oben | **BING Vergaser 1/24/82** Schrägdüsen-Startervergaser | GOGGO T 250 | letzte Änderung 11.05.2020 |
|---|---|---|---|
| Preisliste **hier** anklicken | | Lesen Sie vor einer Bestellung die Lieferbedingungen **hier** anklicken | |

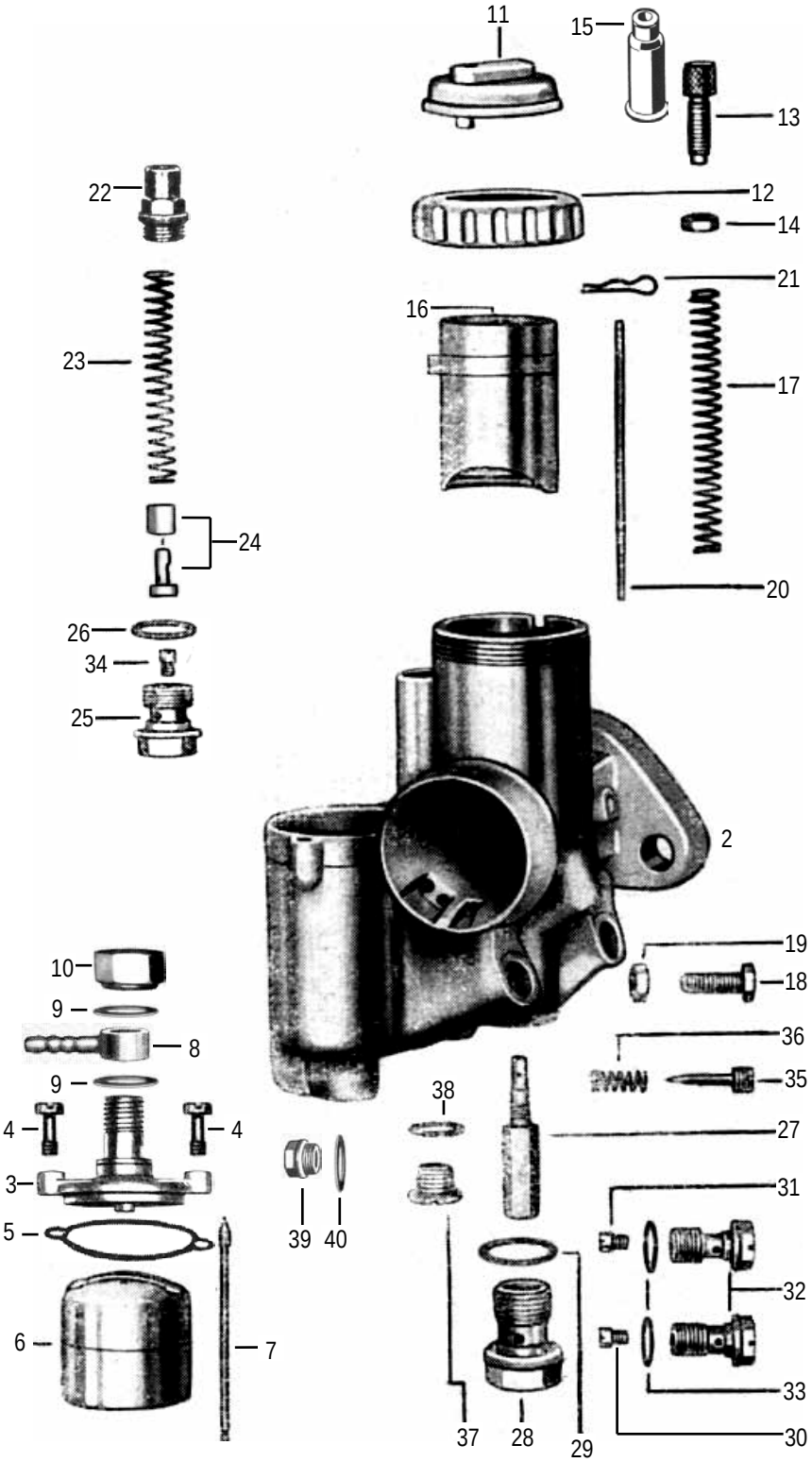


nml = nicht mehr lieferbar
a.A. = auf Anfrage
● = benötigte Menge

Alle Angaben nach Bing Unterlagen

| | Best-Nr. | Bezeichnung |
|---|---|---|
| | 124082 | Vergaser 1/24/82 kpl. (Schwimmergehäuse links) |
| 2 | nml | Vergasergehäuse nackt |
| 3 | 9482-4 | Schwimmer-Gehäuse-Deckel nackt |
| 4 | 9483-0 | Schraube zu Schw-Geh-Deckel ●*2St* |
| 5 | 9500-4 | Dichtung zu Schw-Geh-Deckel *(Sonderzubehör, nicht serienmäßig)* |
| 6 | 9480-0 | Schwimmer |
| 7 | 9481-1 | Schwimmernadel |
| 8 | 5048-1 | Schlauchschwenkanschluß 6 mm |
| 9 | 9494-7 | Dichtring zu Schlauchschwenkan. ●*2St* |
| 10 | 5051-1 | Hutmutter zu Schlauchschwenkan. |
| 11 | 9487-0 | Deckelplatte |
| 12 | 6547-0 | Verschraubung zu Deckelplatte |
| 13 | 6542-0 | Seilzugstellschraube |
| 14 | 6551-0 | Kontermutter zu Stellschraube |
| 15 | H1831 | Gummitülle zu Stellschraube *(Sonderzubehör, nicht serienmäßig)* |
| 16 | 3833-2 | GasschieberNr.4 |
| 17 | 6533-0 | Feder zu Gasschieber |
| 18 | 6549-0 | Gasschieber Anschlagschraube |
| 19 | 6551-0 | Kontermutter zu Anschlagschraube |
| 20 | 3836-0 | Düsennadel *3.Loch von oben* |
| 21 | 9486-0 | Klemmbügel zu Düsennadel |
| 22 | 501700 | Verschlußschraube zu Starter |
| 23 | 9489-0 | Feder zu Starterkolben |
| 24 | 9490-0 | Starterkolben (2-teilig) |
| 25 | 9499-0 | Düsenhalter zu Starterdüse |
| 26 | 95-00 | Dichtring zu Abschlußschraube |
| 27 | 3838-2 | Nadeldüse 1508 |
| 28 | 9496-0 | Abschlußschraube |
| 29 | 9497-0 | Dichtring zu Düsenstock |
| 30 | 3835-7 | Hauptdüse 031-110 |
| weitere Hauptdüsen hier anklicken | | |
| 31 | 3835-0 | Leerlaufdüse fest 031-30 |
| weitere Leerlaufdüsen hier anklicken | | |
| 32 | 9494-0 | Düsenhalter zu Haupt/Leerlaufdüse ●*2St* |
| 33 | 9495-0 | Dichtring zu Düsenhalter ●*2 Stück* |
| 34 | 3835-5 | Starterdüse 031-90 |
| weitere Starterdüsen hier anklicken | | |
| 35 | 9492-0 | Luftregulierschraube *2 Umdreh.raus* |
| 36 | 9493-0 | Feder zu Luftregulierschraube |
| 37 | 9488-1 | Verschlußschraube mit Schlitz |
| 38 | 9494-6 | Dichtring zu Verschlußschraube |
| 39 | 501480 | Verschlußschraube mit Sechskant |
| 40 | 9494-7 | Dichtring zu Verschlußschraube |


**ACHTUNG**

Falls Sie über eine Suchmaschine auf diese Seite gekommen sind, können Sie sich nur ***diese Seite*** ansehen.
Um das ganze Lieferprogramm für **Motorräder** zu sehen, klicken Sie
**hier auf meine Startseite klicken**

*Ernst Weißwange, Hamburger Str.73, 24568 Kaltenkirchen, Tel.04191-3326* www.weisswange-motorradteile.de