T78-St-1 201-o	BING Vergaser **1/24/84 links** Einschiebervergaser mit Stutzen	BMW R 11 + R 12 + R 71 + R 75	letzte Änderung 19.02.2020
Preisliste **hier** anklicken		Lesen Sie vor einer Bestellung die Lieferbedingungen **hier** anklicken	

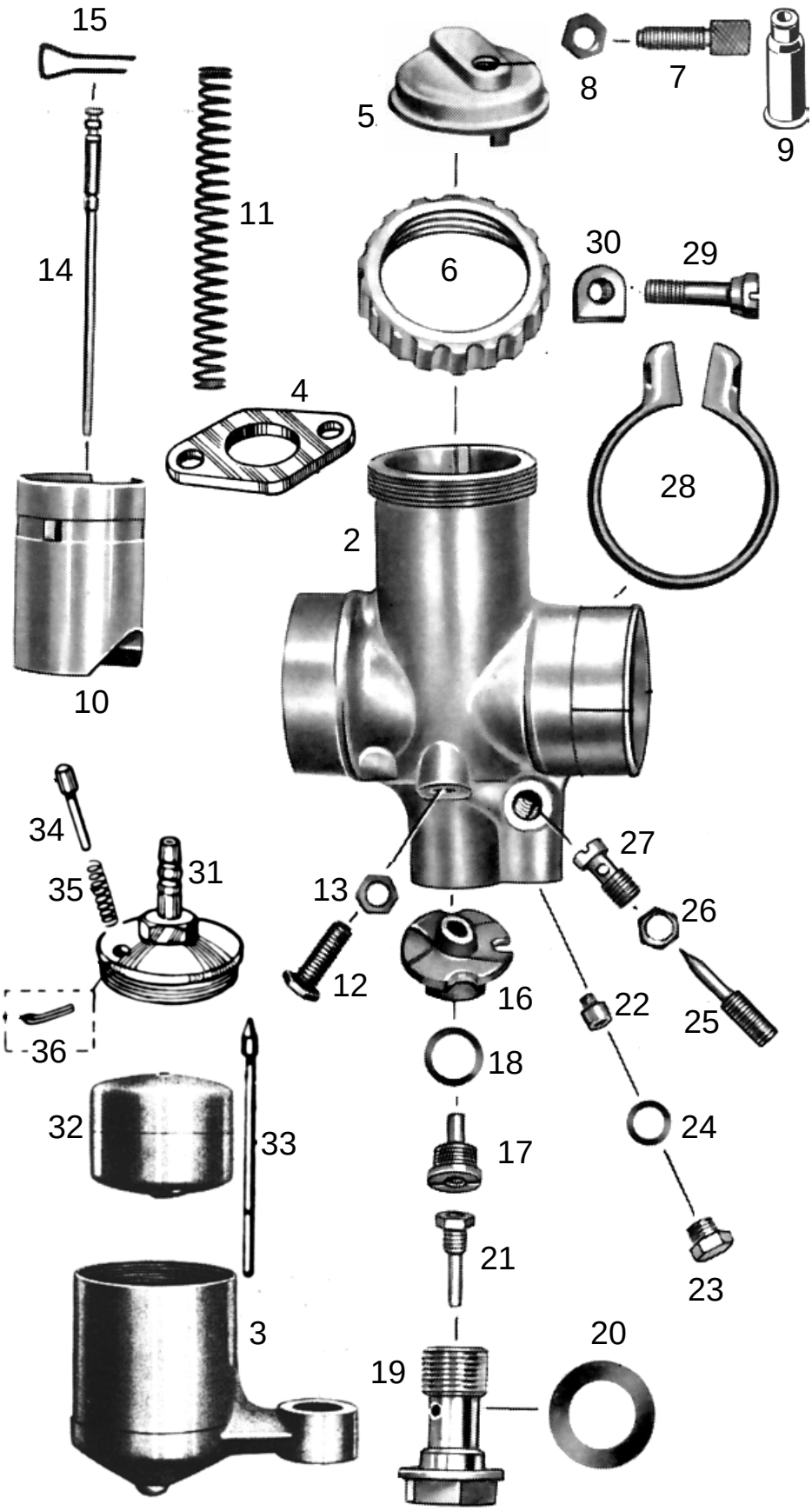

nml = nicht mehr lieferbar
a.A. = auf Anfrage
● = benötigte Menge

Alle Angaben nach Bing Unterlagen

	Best-Nr.	Bezeichnung
	nml	Vergaser kpl.
2	nml	Vergasergehäuse nackt
3	nml	Schwimmergehäuse Alternativ verwendbar hier anklicken
4	942145	Isolierflansch zu Ansaugflnsch
5	9487-1	Deckelplatte
6	6547-1	Verschraubung zu Deckelplatte
7	6542-0	Seilzugstellschraube
8	6551-0	Kontermutter zu Stellschraube
9	H1831	Gummitülle zu Stellschraube *(Sonderzubehör, nicht serienmäßig)*
10	654828	Gasschieber
11	6533-0	Feder zu Gasschieber
12	6549-0	Anschlagschraube zu Gasschieber
13	6551-0	Kontermutter zu Anschlagschraube
14	6534-0	Düsennadel *1.Kerbe von oben*
15	6535-0	Klemmbügel zu Düsennadel
16	6527-0	Mischkammereinsatz Nr.5
17	3838-1	Nadeldüse 2,70
18	6554-0	Dichtring zu Nadeldüse
19	9494-1	Düsenstock zu Hauptdüse
20	9494-2	Dichtring zu Düsenstock
21	3873-5	Hauptdüse 101-105 (Serie)
weitere Hauptdüsen hier anklicken		
22	3835-1	Leerlaufdüse fest 031-45 (Serie)
weitere Leerlaufdüsen hier anklicken		
23	6552-0	Verschlussschraube zu Leerlaufdüse
24	6553-0	Dichtring zu Verschlussschraube
25	9492-1	Luftregulierschraube *1½ Umdreh.offen*
26	6551-1	Kontermutter zu Leerlaufregulierschr.
27	6539-0	Leerlaufluftdüse
28	9503-0	Klemmring zu Vergaser
29	9502-0	Klemmschraube
30	5051-0	Mutter zu Klemmschraube
31	nml	Schwimmergehäusedeckel Alternativ verwendbar hier anklicken
32	9480-0	Schwimmer
33	9481-1	Schwimmernadel
34	6545-6	Tupfer+Feder+Splint
35	6544-1	Feder zu Tupfer
36	6540-0	Splint zu Tupfer

ACHTUNG

Falls Sie über eine Suchmaschine auf diese Seite gekommen sind, können Sie sich nur ***diese Seite*** ansehen.
Um das ganze Lieferprogramm für **Motorräder** zu sehen, klicken Sie
hier auf meine Startseite klicken

Ernst Weißwange, Hamburger Str.73, 24568 Kaltenkirchen, Tel.04191-3326 www.weisswange-motorradteile.de