T78-St-1 201-o	BING Vergaser **1/24/85** links Einschiebervergaser mit Stutzen	BMW R 6 + R 61	letzte Änderung 18.01.2023
Preisliste **hier** anklicken		Lesen Sie vor einer Bestellung die Lieferbedingungen **hier** anklicken	

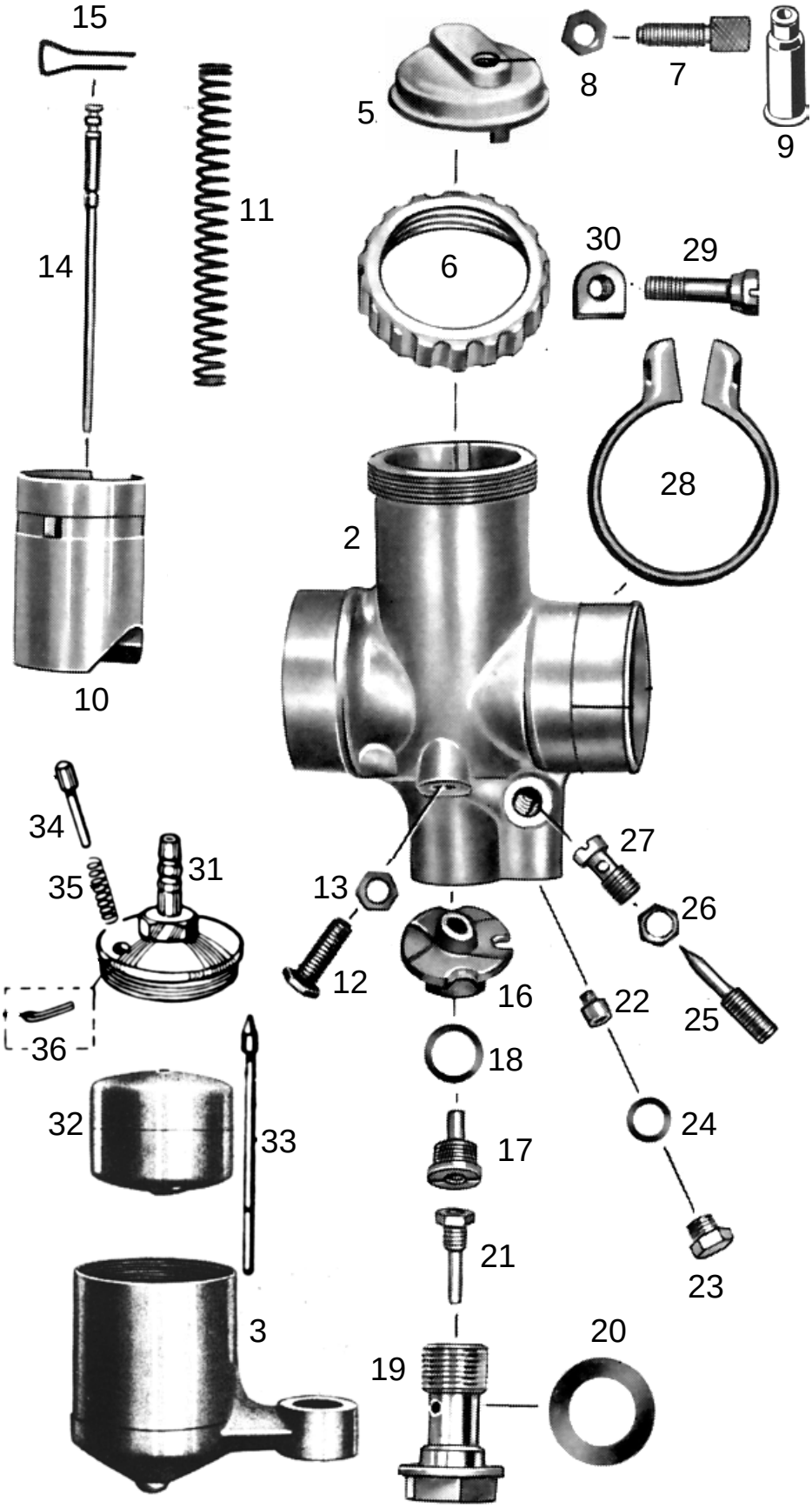

nml = nicht mehr lieferbar
a.A. = auf Anfrage
● = benötigte Menge

Alle Angaben nach Bing Unterlagen

	Best-Nr.	Bezeichnung
	nml	Vergaser kpl.
2	nml	Vergasergehäuse nackt
3	nml	Schwimmergahäuse
5	9487-0	Deckelplatte
6	6547-0	Verschraubung zu Deckelplatte
7	6542-0	Seilzugstellschraube
8	6551-0	Kontermutter zu Stellschraube
9	H1831	Gummitülle zu Stellschraube
10	654828	Gasschieber
11	6533-0	Feder zu Gasschieber
12	6549-0	Anschlagschraube zu Gasschieber
13	6551-0	Kontermutter zu Anschlagschraube
14	6534-0	Düsennadel *1.Kerbe von oben*
15	6535-0	Klemmbügel zu Düsennadel
16	6527-0	Mischkammereinsatz
17	3838-1	Nadeldüse 2,70
18	6554-0	Dichtring zu Nadeldüse
19	9494-1	Düsenstock zu Hauptdüse
20	9494-2	Dichtring zu Düsenstock
21	3873-5	Hauptdüse 101-105 (Serie)
weitere Hauptdüsen hier anklicken		
22	3835-1	Leerlaufdüse fest 031-45 (Serie)
weitere Leerlaufdüsen hier anklicken		
23	6552-0	Verschlussschraube zu Leerlaufdüse
24	6553-0	Dichtring zu Verschlussschraube
25	9492-1	Luftregulierschraube *1 ½ Umdreh. raus*
26	6551-1	Kontermutter zu Leerlaufregulierschr.
27	6539-0	Leerlaufluftdüse
28	9503-0	Klemmring zu Vergaser
29	9502-0	Klemmschraube
30	5051-0	Mutter zu Klemmschraube
31	nml	Schwimmergehäusedeckel
32	9480-0	Schwimmer
33	9481-1	Schwimmernadel
34	6545-6	Tupfer+Feder+Splint
35	6544-1	Feder zu Tupfer
36	6540-0	Splint zu Tupfer

ACHTUNG

Falls Sie über eine Suchmaschine auf diese Seite gekommen sind, können Sie sich nur ***diese Seite*** ansehen.
Um das ganze Lieferprogramm für **Motorräder** zu sehen, klicken Sie
hier auf meine Startseite klicken

Ernst Weißwange, Hamburger Str.73, 24568 Kaltenkirchen, Tel.04191-3326 www.weisswange-motorradteile.de