T-92 Fl Zul.oben	**BING Vergaser 1/26/42** Schrägdüsen-Startervergaser	GOGGO T 300	letzte Änderung 11.05.2020
Preisliste **hier** anklicken		Lesen Sie vor einer Bestellung die Lieferbedingungen **hier** anklicken	

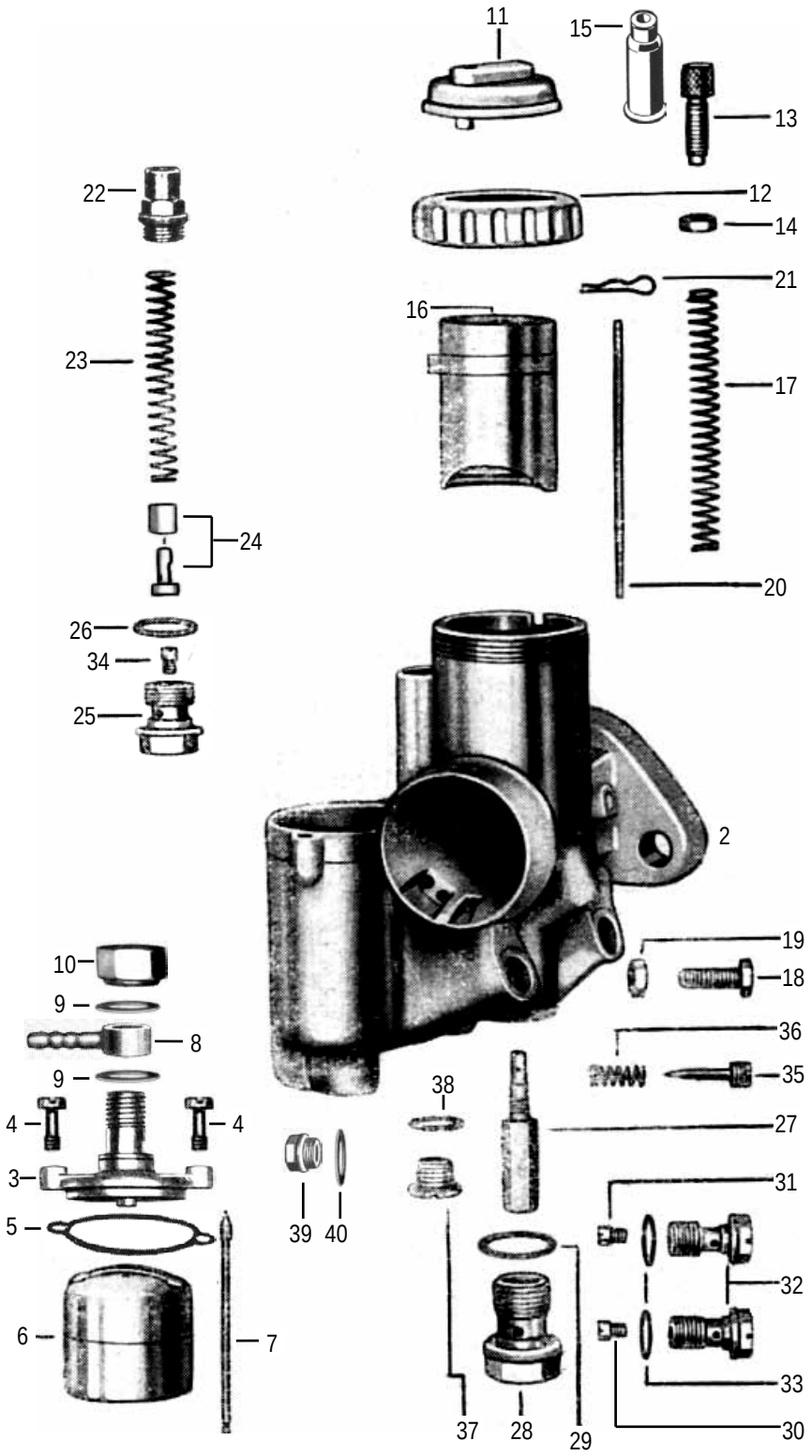

nml = nicht mehr lieferbar
a.A. = auf Anfrage
● = benötigte Menge

Alle Angaben nach Bing Unterlagen

	Best-Nr.	Bezeichnung
	126042	Vergaser 1/26/42 kpl. (Schwimmergehäuse links)
2	nml	Vergasergehäuse nackt
3	9482-4	Schwimmer-Gehäuse-Deckel nackt
4	9483-0	Schraube zu Schw-Geh-Deckel ●*2St*
5	9500-4	Dichtung zu Schw-Geh-Deckel *(Sonderzubehör, nicht serienmäßig)*
6	9480-0	Schwimmer
7	9481-1	Schwimmernadel
8	5048-1	Schlauchschwenkanschluß 6 mm
9	9494-7	Dichtring zu Schlauchschwenkanschl.
10	5051-1	Hutmutter zu Schlauchschwenkanschl.
11	9487-0	Deckelplatte
12	6547-0	Verschraubung zu Deckelplatte
13	6542-0	Seilzugstellschraube
14	6551-0	Kontermutter zu Stellschraube
15	H1831	Gummitülle zu Stellschraube *(Sonderzubehör, nicht serienmäßig)*
16	3833-2	Gasschieber Nr.4
17	6533-0	Feder zu Gasschieber
18	6549-0	Gasschieber Anschlagschraube
19	6551-0	Kontermutter zu Anschlagschraube
20	3836-0	Düsennadel *3.Loch von oben*
21	9486-0	Klemmbügel zu Düsennadel
22	501700	Verschlußschraube zu Starter
23	9489-0	Feder zu Starterkolben
24	9490-0	Starterkolben (2-teilig)
25	9499-0	Düsenhalter zu Starterdüse
26	95-00	Dichtring zu Abschlußschraube
27	3838-2	Nadeldüse 1508
28	9496-0	Abschlußschraube
29	9497-0	Dichtring zu Düsenstock
30	3835-7	Hauptdüse 031-110
weitere Hauptdüsen hier anklicken		
31	3835-0	Leerlaufdüse fest 031-30
weitere Leerlaufdüsen hier anklicken		
32	9494-0	Düsenhalter zu Haupt/Leerlaufdüse ●*2St*
33	9495-0	Dichtring zu Düsenhalter ●*2 Stück*
34	3835-5	Starterdüse 031-90
weitere Starterdüsen hier anklicken		
35	9492-0	Luftregulierschraube *1½ Umdreh.raus*
36	9493-0	Feder zu Luftregulierschraube
37	9488-1	Verschlußschraube mit Schlitz
38	9494-6	Dichtring zu Verschlußschraube
39	501480	Verschlußschraube mit Sechskant
40	9494-7	Dichtring zu Verschlußschraube

ACHTUNG

Falls Sie über eine Suchmaschine auf diese Seite gekommen sind, können Sie sich nur ***diese Seite*** ansehen.
Um das ganze Lieferprogramm für **Motorräder** zu sehen, klicken Sie
hier auf meine Startseite klicken

Ernst Weißwange, Hamburger Str.73, 24568 Kaltenkirchen, Tel.04191-3326 www.weisswange-motorradteile.de