T91-St-2	BING Vergaser **2/24/30** Schrägdüsen-Vergaser	DKW RT 175	letzte Änderung 06.04.2025
Preisliste **hier** anklicken		Lesen Sie vor einer Bestellung die Lieferbedingungen **hier** anklicken	

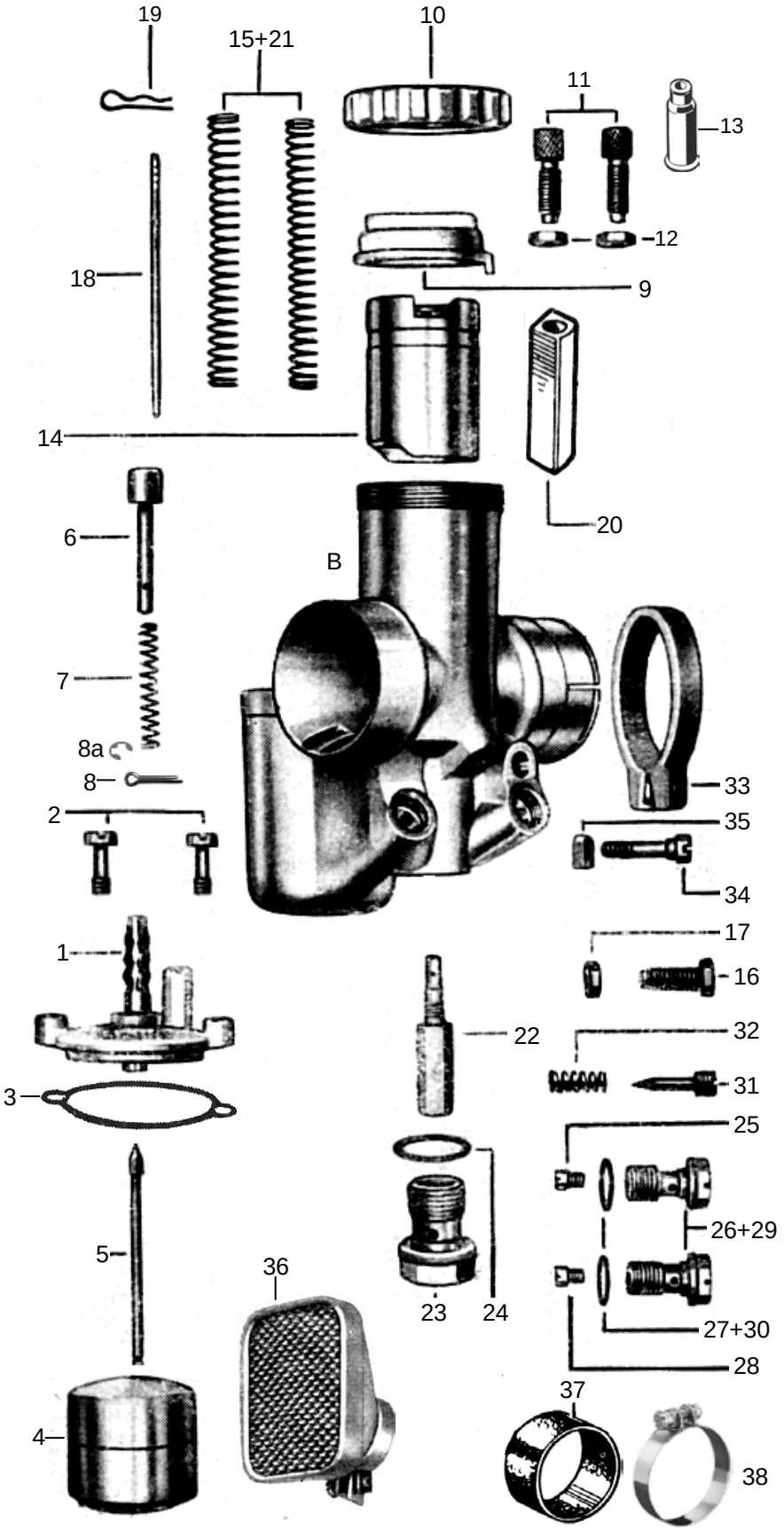

nml = nicht mehr lieferbar
a.A. = auf Anfrage
● = benötigte Menge

Alle Angaben nach Bing Unterlagen

	Best-Nr.	Bezeichnung
	nml	Vergaser kpl. 2/24/30
B	912400	Vergasergehäuse nackt
1	6536-1	Schwimmergehäusedeckel mit Tupfer
2	9483-0	Schraube zu Schw-Geh-Deckel ● *2St.*
3	9500-4	Dichtung zu Schw-Geh-Deckel *(Sonderzubehör, nicht serienmäßig)*
4	9480-0	Schwimmer
5	9481-0	Schwimmernadel
6	6545-0	Tupfer+Feder+Splint
7	6544-0	Feder zu Tupfer
8	6540-0	Splint zu Tupfer *(nach Bedarf)*
8a	679923	Sprengring zu Tupfer *(nach Bedarf)*
9	6546-0	Deckelplatte zu Gasschieber
10	6547-0	Verschraubung zu Deckelplatte
11	6542-0	Seilzugstellschraube ●*2 Stück*
12	6551-0	Kontermutter zu Stellschraube ●*2 St.*
13	H1831	Gummitülle zu Stellschraube ●*2 Stück* *(Sonderzubehör, nicht serienmäßig)*
14	3833-8	Gasschieber
15	6533-0	Feder zu Gasschieber/Luftschieber
16	6549-0	Anschlagschraube zu Gasschieber
17	6551-0	Kontermutter zu Anschlagschraube
18	9485-0	Düsennadel *3.Loch von oben*
19	9486-0	Klemmbügel zu Düsennadel
20	6532-2	Luftschieber
21	6533-0	Feder zu Luftschieber/Gasschieber
22	6204-0	Nadeldüse 1608
23	9496-0	Verschlussschraube zu Nadeldüse
24	9497-0	Dichtring zu Verschlussschraube
25	3835-9	Hauptdüse 031-120 (Serie)
weitere Hauptdüsen hier anklicken		
26	9494-0	Düsenhalter zu Hauptdüse
27	9495-0	Dichtring zu Düsenhalter
28	3835-0	Leerlaufdüse 031-30 (Serie)
weitere Leerlaufdüsen hier anklicken		
29	9494-0	Düsenhalter zu Leerlaufdüse
30	9495-0	Dichtring zu Düsenhalter
31	9492-0	Luftregulierschraube *1 ½ Umdreh.raus*
32	9493-0	Feder zu Luftregulierschraube
33	9503-0	Klemmring zu Vergaser
34	9502-0	Klemmschraube
35	5051-0	Mutter zu Klemmschraube
36	9504-0	Luftfilter *(Sonderzubehör, nicht serienmäßig)*
37	936303	Verbindungsmuffe *(Sonderzubehör, nicht serienmäßig)*
38	986202	Schelle für Verbindungsmuffe ●*2 Stück* *(Sonderzubehör, nicht serienmäßig)*

ACHTUNG

Falls Sie über eine Suchmaschine auf diese Seite gekommen sind, können Sie sich nur ***diese Seite*** ansehen.
Um das ganze Lieferprogramm für **DKW Motorräder** zu sehen, klicken Sie
hier auf meine Start Seite

Ernst Weißwange, Hamburger Str.73, 24568 Kaltenkirchen, Tel.04191-3326 www.weisswange-motorradteile.de