19 geändert 30.10.2019	ACHTUNG: Lesen Sie vor einer Bestellung die Lieferbedingungen hier	Preisliste hier anklicken
	BING Vergaser **2/26/26**	TRIUMPH Cornet **I**

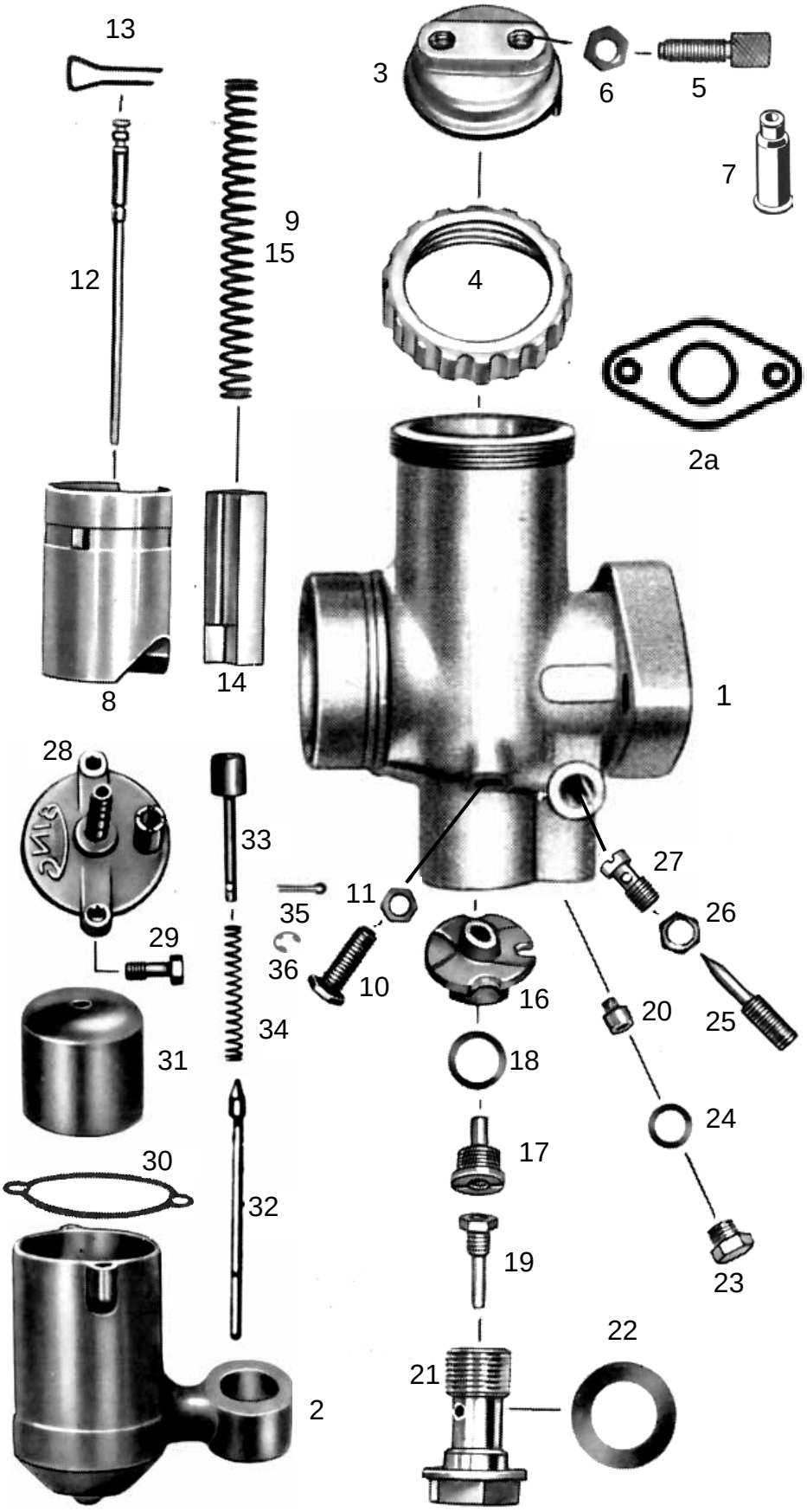

● = benötigte Menge
a.A. = auf Anfrage
nml = nicht mehr lieferbar

	Best-Nr.	Bezeichnung
	a.A.	Vergaser kpl.
1	nml	Vergasergehäuse nackt
2	305400	Schwimmergehäuse nackt
2a	6523-0	Flanschdichtung
3	6546-0	Deckelplatte
4	6547-0	Verschraubung zu Deckelplatte
5	6542-0	Seilzugstellschraube *●2 Stück*
6	6551-0	Kontermutter zu Stellschraube *●2St.*
7	H1831	Gummitülle zu Stellschraube *●2 Stück (Sonderzubehör, nicht serienmäßig)*
8	6548-0	Gasschieber
9	6533-0	Feder zu Gasschieber
10	6549-0	Anschlagschraube zu Gasschieber
11	6551-0	Kontermutter zu Anschlagschraube
12	6534-0	Düsennadel *2.Kerbe von oben*
13	6535-0	Klemmbügel zu Düsennadel
14	6532-0	Luftschieber
15	6533-0	Feder zu Luftschieber
16	6527-0	Mischkammereinsatz
17	3838-1	Nadeldüse 2,70
18	6554-0	Dichtring zu Nadeldüse
19	3873-7	Hauptdüse 101-115 (Serie)
	weitere Hauptdüsen hier anklicken	
20	3835-2	Leerlaufdüse 031-50 (Serie)
	weitere Leerlaufdüsen hier anklicken	
21	9494-1	Düsenstock zu Hauptdüse
22	9494-2	Dichtring zu Düsenstock *●2 Stück*
23	6552-0	Verschlussschraube zu Leerlaufdüse
24	6553-0	Dichtring zu Verschlussschraube
25	9492-1	Luftregulierschraube *1½ Umdreh.raus*
26	6551-1	Kontermutter zu Leerlaufregulierschr.
27	6539-0	Leerlaufluftdüse
28	3832-0	Schwimmergehäusedeckel kpl. mit Tupfer, Feder und Klemmbügel
29	9483-0	Schraube zu Schw-Geh-Deckel
30	9500-4	Dichtung zu Schw-Geh-Deckel
31	9480-0	Schwimmer
32	9481-1	Schwimmernadel
33	6545-1	Tupfer+Feder+Splint
34	6544-0	Feder zu Tupfer
35	6540-0	Splint zu Tupfer *(nach Bedarf)*
36	679923	Sprengring zu Tupfer *(nach Bedarf)*

ACHTUNG

Falls Sie über eine Suchmaschine auf diese Seite gekommen sind, können Sie sich nur ***diese Seite*** ansehen.
Um das ganze Lieferprogramm für **Motorräder** zu sehen, klicken Sie
hier auf meine Startseite klicken

Ernst Weißwange, Hamburger Str.73, 24568 Kaltenkirchen, Tel.04191-3326 www.weisswange-motorradteile.de