T78-St-2 T202-o	BING Vergaser **2/26/32** (Horizontalvergaser) Zweischiebervergaser mit Stutzen	ILO M 200 V (Ausführung GLAS/GOGGO)	letzte Änderung 18.01.2020

Preisliste **hier** anklicken | Lesen Sie vor einer Bestellung die Lieferbedingungen **hier** anklicken

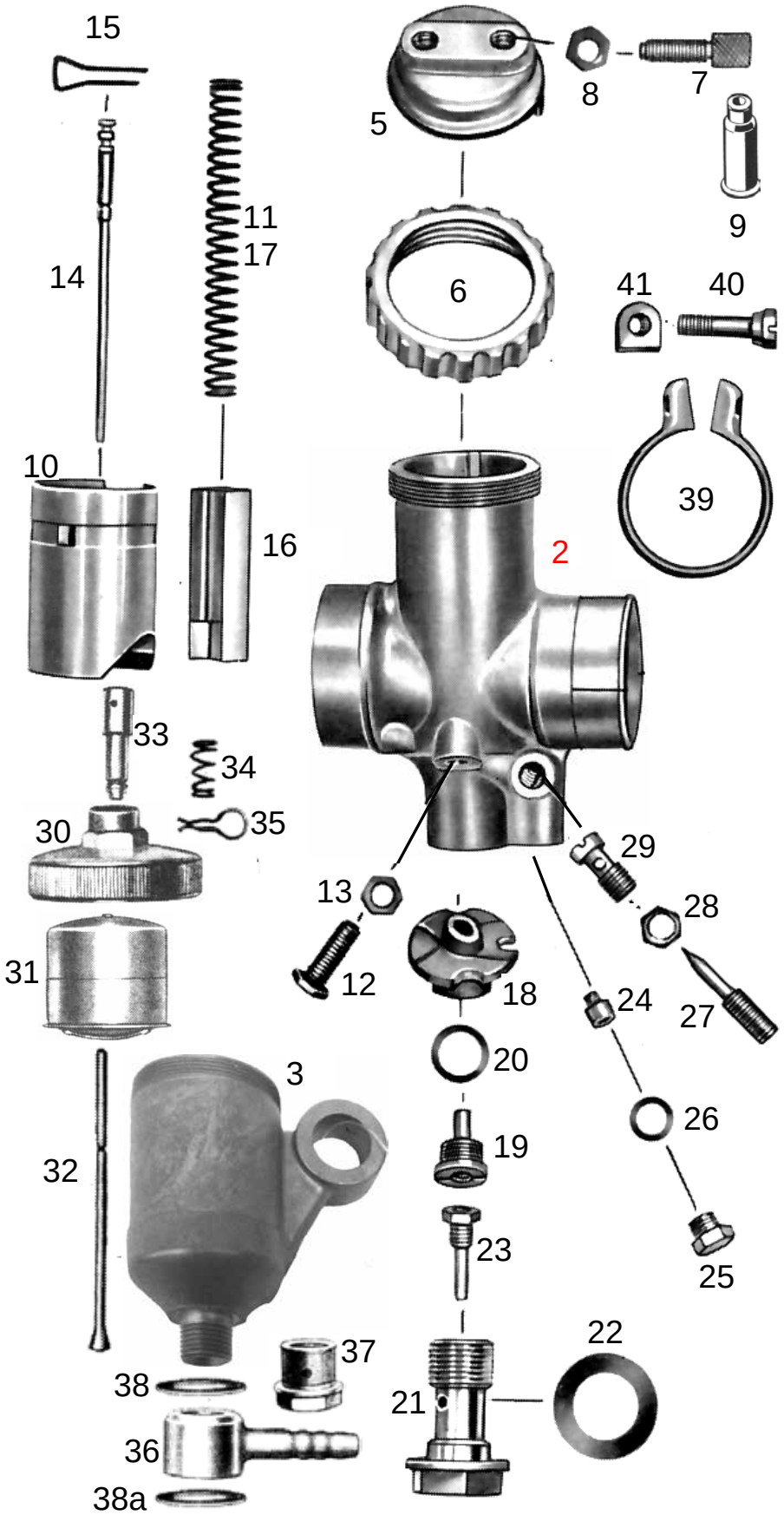

nml = nicht mehr lieferbar
a.A. = auf Anfrage
● = benötigte Menge

Alle Angaben nach Bing Unterlagen

	Best-Nr.	Bezeichnung
	a.A.	Vergaser kpl. 2/26/32
2	nml	Vergasergehäuse nackt
3	301800	Schwimmergehäuse nackt
5	6546-0	Deckelplatte
6	6547-0	Verschraubung zu Deckelplatte
7	6542-0	Seilzugstellschraube *●2 Stück*
8	6551-0	Kontermutter zu Stellschraube *●2St.*
9	H1831	Gummitülle zu Stellschraube *●2 St.* *(Sonderzubehör, nicht serienmäßig)*
10	6548-0	Gasschieber
11	6533-0	Feder zu Gasschieber
12	6549-0	Anschlagschraube zu Gasschieber
13	6551-0	Kontermutter zu Anschlagschraube
14	6534-0	Düsennadel *2.Kerbe von oben*
15	6535-0	Klemmbügel zu Düsennadel
16	6532-0	Luftschieber
17	6533-0	Feder zu Luftschieber
18	3831-1	Mischkammereinsatz Nr.3
19	6526-0	Nadeldüse 2,68
20	6554-0	Dichtring zu Nadeldüse
21	9494-1	Düsenstock zu Hauptdüse
22	9494-2	Dichtring zu Düsenstock *●2 Stück*
23	3873-5	Hauptdüse 101-105 (Serie)
	weitere Hauptdüsen hier anklicken	
24	3835-1	Leerlaufdüse 031-45 (Serie)
	weitere Leerlaufdüsen hier anklicken	
25	6552-0	Verschlussschraube zu Leerlaufdüse
26	6553-0	Dichtring zu Verschlussschraube
27	9492-1	Luftregulierschraube *1 ½ Umdreh.offen*
28	6551-1	Kontermutter zu Luftregulierschr.
29	6539-0	Leerlaufluftdüse
30	3832-1	Schwimmergehäusedeckel **kpl.** *mit Tupfer, Feder und Klemmbügel*
30	327200	Schwimmergehäusedeckel **nackt**
31	6529-1	Schwimmer 11 Gr. mit Dämpferring
32	9481-7	Schwimmernadel
33	481500	Tupfer kpl.mit Feder u.Klemmbügel
34	6544-5	Feder zu Tupfer
35	9486-2	Klemmbügel zu Tupfer
36	5048-3	Schlauch-Schwenkanschluss
37	9499-3	Siebschraube (ohne Sieb)
37	509650	Siebschraube (mit Sieb)
38	9494-8	Dichtring zu Schwenkanschluss
38a	9494-9	Dichtring zu Schwenkanschluss
39	9503-0	Klemmring zu Vergaser
40	9502-0	Klemmschraube
41	5051-0	Mutter zu Klemmschraube

ACHTUNG

Falls Sie über eine Suchmaschine auf diese Seite gekommen sind, können Sie sich nur ***diese Seite*** ansehen.
Um das ganze Lieferprogramm für **Motorräder** zu sehen, klicken Sie
hier auf meine Startseite klicken

Ernst Weißwange, Hamburger Str.73, 24568 Kaltenkirchen, Tel.04191-3326 www.weisswange-motorradteile.de